T400

5 kg/mq
Peso medio
Medium Weight

9010 BT

7035

A B C
**

Tenda a caduta . Vertical Blind

Foto rappresentative di prodotto con cassonetto Optional
Representative photos of the product with cassette Optional

Classe 2

Tenda a caduta, dal design ricercato, con doppio rullo avvolgitore, per telo estivo e invernale. Telo invernale semitrasparente inserito nella doppia guida dotata di doppio spazzolino per riparo dal vento. Supporti e snodi in alluminio pressofuso, garantiscono un'ottima resistenza e qualità estetica. Profilo terminale rinforzato, con chiavistelli, permette una perfetta tensione del telo. Guarnizione in PVC morbido, adatta agli eventuali dislivelli del pavimento. Braccetti a sporgere da 75 cm. con frangivento intermedio e fermi automatici. La struttura può essere dotata dei seguenti optional: cassonetto esterno con viti e spazzolino, cassonetto interno con viti e spazzolino e piastre, frangitratta intemedio per telo invernale. Optional: 2 motori radio con finecorsa elettronico e riconoscimento degli ostacoli, con telecomando.

Vertical blind by refined design, with double roll for summer cloth and winter cloth. A semi-transparent cloth works vertically in double rail equipped with double brush for wind protection. Components in die-casted aluminium, which guarantee an excellent resistance and aesthetic quality. Reinforced front bar profile, with bolts, allowing a perfect tension on winter cloth. End gasket in soft PVC for covering unlevelled floors. Sliding arms of 75 cm with middle wind-break and automatic block. The structure can be equipped with the following options: Exterior cassette with screws and brush, Internal cassette with screws, brush and plates, Middle wind-break for winter cloth. Optional: n.2 RTS motors with electronic end regulation and obstacle identification with remote control.

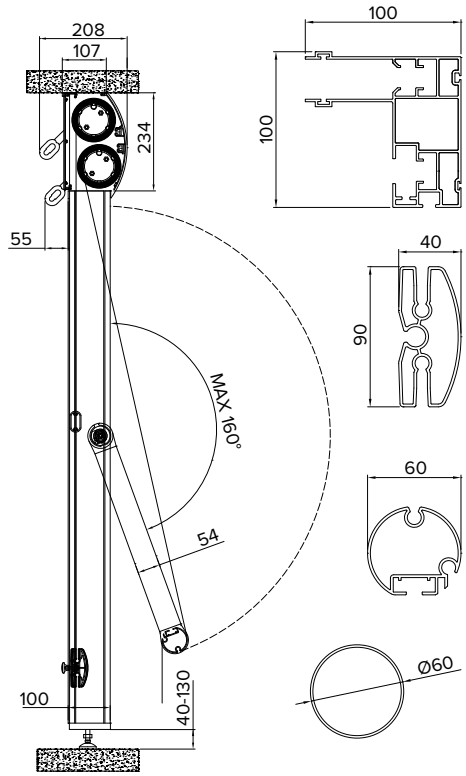

Profilo guida
Rail profile

Profilo terminale invernale
Front bar profile winter cloth

Profilo terminale braccetti
Front bar profile for arms

Profilo frangivento braccetti
Wind-break arm profile

OPTIONAL

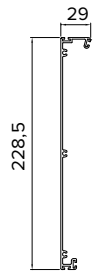

Profilo cassonetto interno
Internal cassette profile

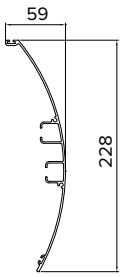

Profilo cassonetto esterno
External cassette profile

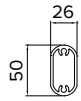

Profilo frangitratta intermedio
Middle wind-break

Disegno per eventuale finestratura (vista interna).
Drawing for eventual windows (inner point of view).

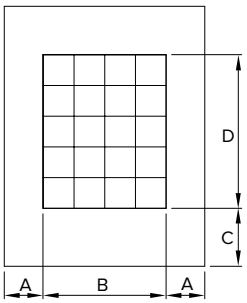

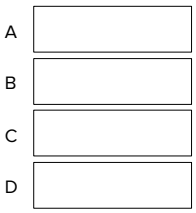

Misura minima consigliata A=15cm
Minimum recommended size A=15cm
Misura consigliata D=130cm
Recommended size D=130cm

Optional

+ 20%	+ 12%	+ 7%	+ 20%